ÉVIER
SINK

FILO 116A

Evier de cuisine
116 Cm
Granitek Grège
2 Bacs + Egoutoire réversible

Kitchen Sink
116 Cm
Granitek Tortora
2 Bacs + reversible seedling

MESURE	ENCASTREMENT
1160 x 500	1140 x 480

LOGEMENT D'ENCASTREMENT
Instalation drawing

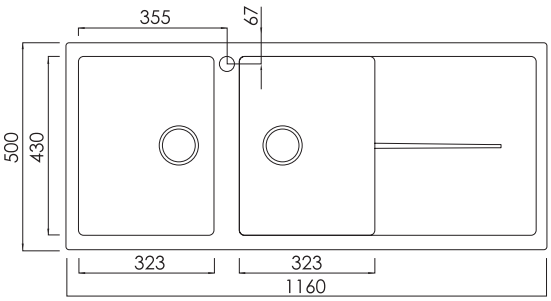

focus