PLAQUE
HOBS

F 4789B

Noir 90 cm
5 Brûleurs à gaz dont un triple couronnes
Flamme stabilisée
Grilles et chapeaux de brûleurs en fonte
Allumage automatique

Black 90 cm
5 gas burners, including one triple crown
Stabilized flame
Cast iron grids and burner caps
Automatic ignition

LOGEMENT D'ENCASTREMENT
Instalation drawing

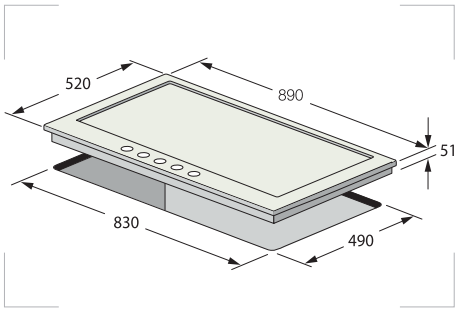

focus